部品No.	名称	材質・仕様
①	本体	ＧＲＣ(ガラス繊維強化セメント)･アクリルシリコン樹脂塗装

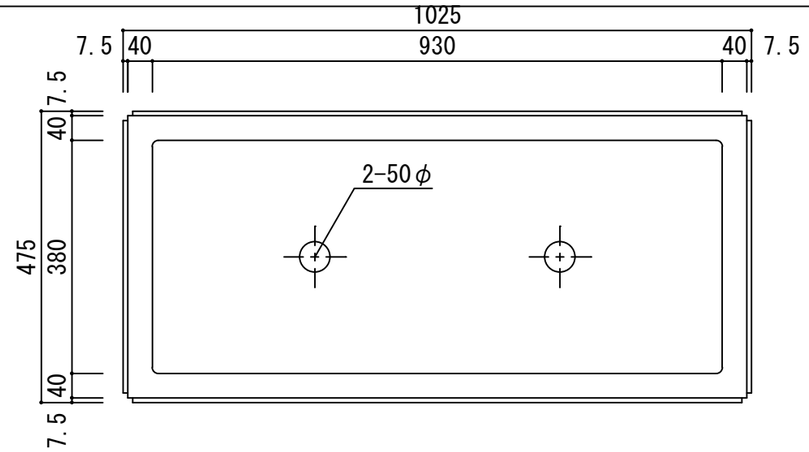

平面図

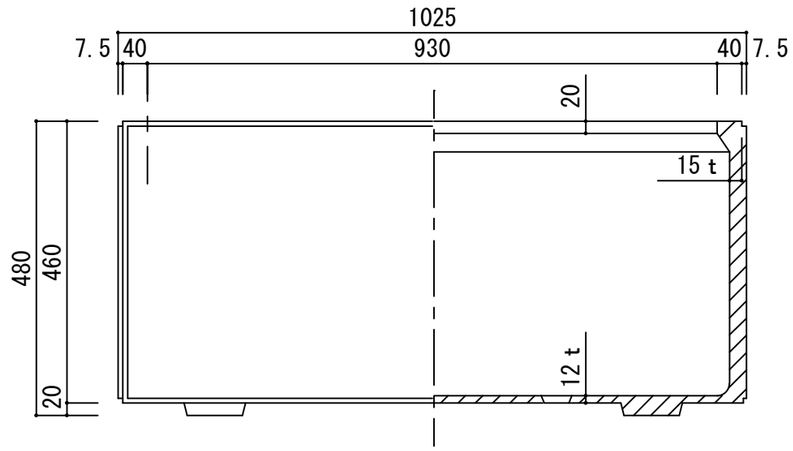

立・断面図

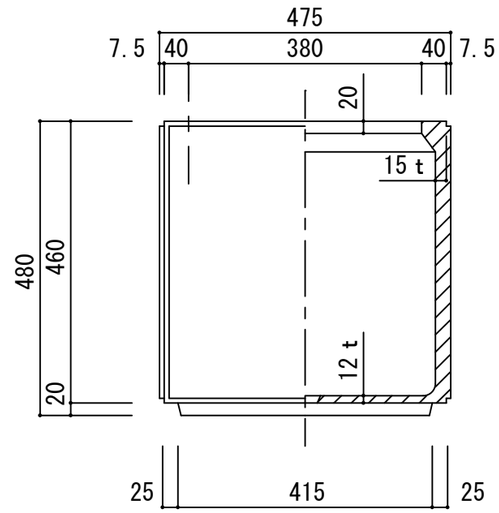

側・断面図

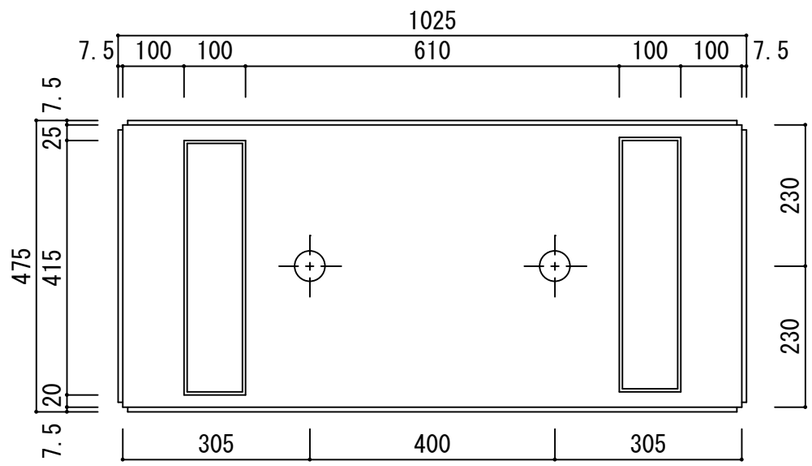

底面図

寸法誤差／±５

日付		担当	記事
△1	2025.6.16	**	寸法修正
△2	yyyy.mm.dd		
△3	yyyy.mm.dd		
△4	yyyy.mm.dd		
△5	yyyy.mm.dd		

品名	石材調プランターＫ型１０２０	作成年月日	２０１２．４．２３	検図	
品番	ＧＴＧ－１０２０	縮尺	1/10		
重量・容量	６３Ｋｇ ・ １９５リットル		株式会社 トーシンコーポレーション		